Peotelk 5 × 12 m

2 telki 5 × 6 m + ühendus – paigaldus- ja kasutusjuhend



Mõõdud	5 × 12 m (60 m²)
Külgseina kõrgus	2 m
Raam	terastorud Ø 38 mm, liitmikud 42 mm, valge pulbervärv
Katted	kahepoolne PVC 500 g/m², keevitatud õmblused, veekindel, UV-kindel
Seinad	12 aknaga külgseina (laius 2 m), 4 otsaseina sissepääsuga kõrgusega 2,1 m
Mahutavus	u 60 istekohta (õllelauakomplektid)
Paigaldus	2–4 inimest, üks telk u 40 minutit (korduval püstitamisel kiiremini)
Garantii	5 aastat tarbijale, varuosad saadaval 10 aastat

Kuidas see toimib

Komplekt 5 × 12 m koosneb **2 täisväärtuslikust telgist 5 × 6 m koos otsaseintega** ja **ühendusest**, mis ühendab need üheks tervikuks. Kumbagi telki saab kasutada ka eraldi – vastavalt üritusele püstitate ühe suure 12 m telgi või kaks eraldi telki. Järgmise telgi ja ühendusega pikendate telgi 18, 24 m-ni jne.

Tööde järjekord lühidalt

- **Osa A:** püstitage esimene telk koos katusekattega (sammud 1–8).
- **Osa B:** püstitage teine telk vahetult esimese taha – ühenduse poolel ilma jalaplaatideta.
- **Osa C:** ühendage telgid ühendusega (sammud C1–C4).
- **Osa D:** lõpetage mõlemal telgil seinad, lävi, toed ja köied (sammud 9–11).
- **Ankurdamine, pikendamine, lahtivõtmine ja ohutusjuhised** – juhendi lõpus.

⚠ **Enne paigaldamist lugege läbi juhendi lõpus olevad ohutusjuhised.**

Pakendi sisu

- **2× telk 5 × 6 m** – iga telk sisaldab täielikku osade komplekti allolevas tabelis toodud järgi (sh 2 otsaseina).
- **1× peotelkide ühendus** – ühenduse osad A–G (tähelepanu, ühenduse tähed ei ühti telgi osade tähtedega).

Ühe telgi 5 × 6 m osad (pakendis 2×)

Osa	Nimetus	Mõõt / materjal	tk
A	Katusesarikas	Ø 38 mm, 1873 mm	8
A1	Sarika pikendus	Ø 38 mm, 760 mm	8
B	Pikisuunaline katusetoru	Ø 38 mm, 1873 mm	9
C	Jalg (post)	Ø 38 mm, 1920 mm	8
D	Nurgaliitmik (põlv) – otsaviilud		6
E	Harualiitmik – keskmised viilud		6
F	Viilu põiktoru	Ø 38 mm, 1066 mm	4
G	Diagonaaltugi	Ø 32 mm, 1920 mm	12
H	Sarika nurgaliitmik		8
I	Lühike tugi	Ø 38 mm, 880 mm	4
J	Jala harualiitmik		8
K	Jalaplaat (3 ava ankurdamiseks)		8
L	Polt mutriga		12
M	Väike ühendusplaat		16
N	Suur ühendusplaat		16
O	Polt M6×50 mutriga		34
P	Maavai		28
Q	Ankurdusköis		4
R	Betoonankur (tüübel + kruvi)		24
S	Võti		2
T	Katusekate	PVC 500 g/m²	1
U	Aknaga külgsein	PVC 500 g/m², laius 2 m	6
V	Sissepääsuga otsasein	PVC 500 g/m²	2
W	Kuulikuga kummipael		62
X	Lävetoru	Ø 32 mm, 1920 mm	4
Y	Läve ühendusdetail	Ø 32 mm, 1330 mm	2

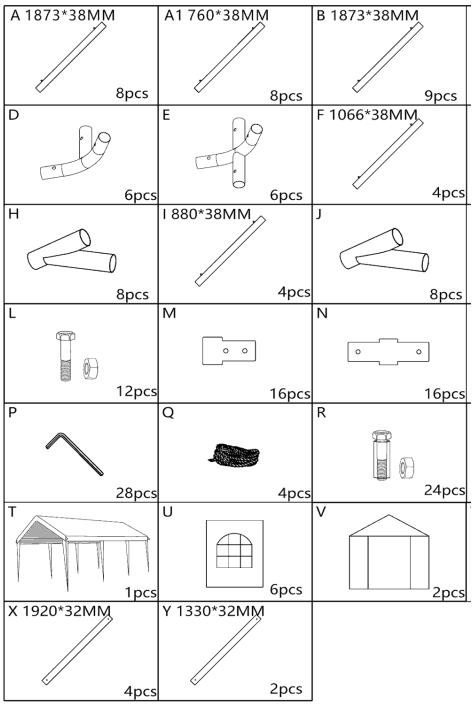

Telgi osad tootja järgi

Ühenduse osad (pakendis 1×)

Osa	Nimetus	tk
A	Topeltjalaplaat	2
B	Avadega ühendustoru	2
C	Polt mutriga	4
D	Ühendusriba (PVC) köitega	1
E	Võti	2
F	Pingutusklamber	4
G	S-konks	4

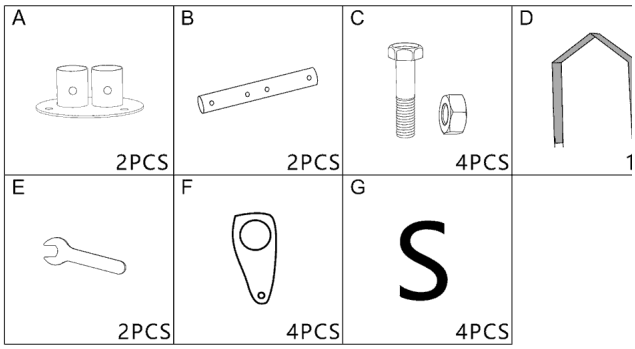

Enne paigaldamist

- Valige tasane, kindel ja takistusteta koht – telgile pikkusega 12 m ja vähemalt 1 m vaba ruumi ümberringi. Koha kohal ei tohi olla elektriliine ega puuoksi.
- Vajate 2–4 inimest, töökindaid ja kaasasolevat võtit. Ankurdamiseks haamrit (betooni puhul trelli).
- Laotage osad tähtede järgi maha – siis läheb paigaldus kiiresti. Ühe telgi püstitate umbes 40 minutiga.
- Paigaldage telk soodsa ilmaga – ideaalis tuulevaikse ilmaga, ilma vihmata ja mitte pimedas. Kui puhub tuul, püstitage ja ankurdage kõigepealt kogu raam ning paigaldage katusekate alles seejärel.



Telgi osad paigaldamiseks valmis

Osa A – esimene telk 5 × 6 m

Püstitage esimene telk sammude 1–8 järgi. Seinad, läve ja köied (sammud 9–11) lõpetate alles pärast telkide ühendamist.

1 Samm 1 – Viilu kokkupanek

Pange katusekonstruktsioon kokku maapinnal. Lükake torule A pikendus A1 ja selle otsa nurgaliitmik H. Valmistage ette kaks sarikat, ühendage need ülalt harjaliitmikuga D ja paigaldage mõlema liitmiku H vahele põiktoru F. Tekib kolmnurkne viil.

Osad: A ×2, A1 ×2, D ×1, H ×2, F ×1 (ühe viilu kohta)

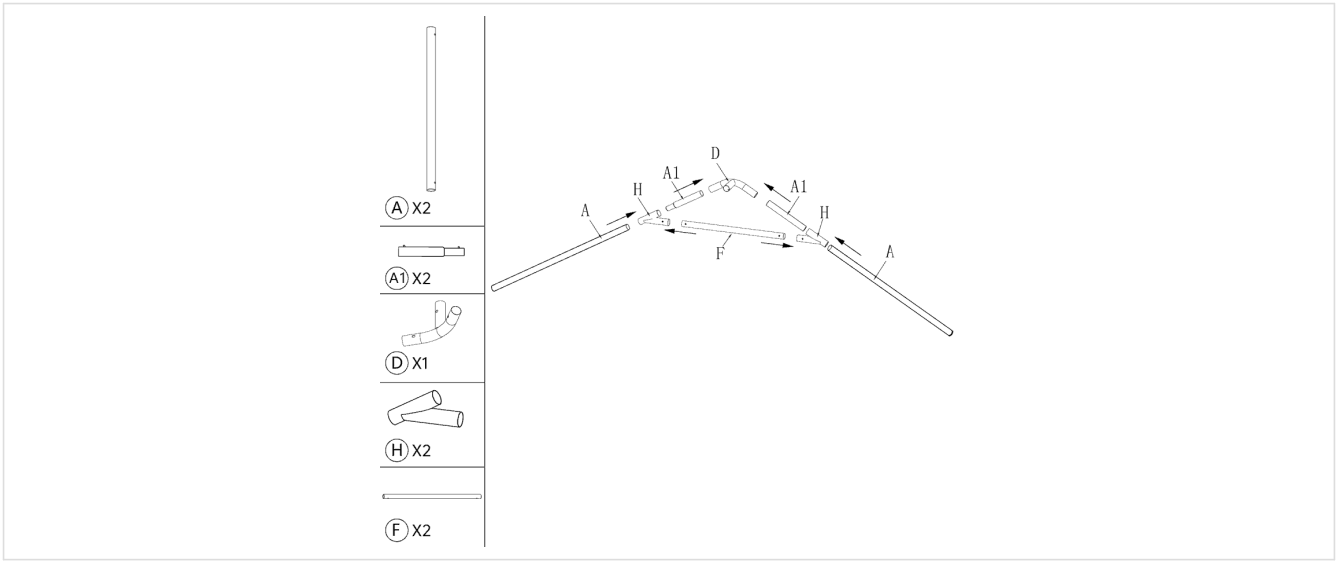

2 Samm 2 – Otsaviilu nurgad

Paigaldage mõlema sarika alumistele otstele nurgaliitmikud D. Nii pange kokku **2 otsaviilu** (liitmikud D). Samamoodi pange kokku **2 keskmist viilu**, millel on D asemel harualiitmikud E (hari ja mõlemad nurgad).

Osad: D ×2 otsaviilu kohta; keskmised viilud: E ×3 viilu kohta

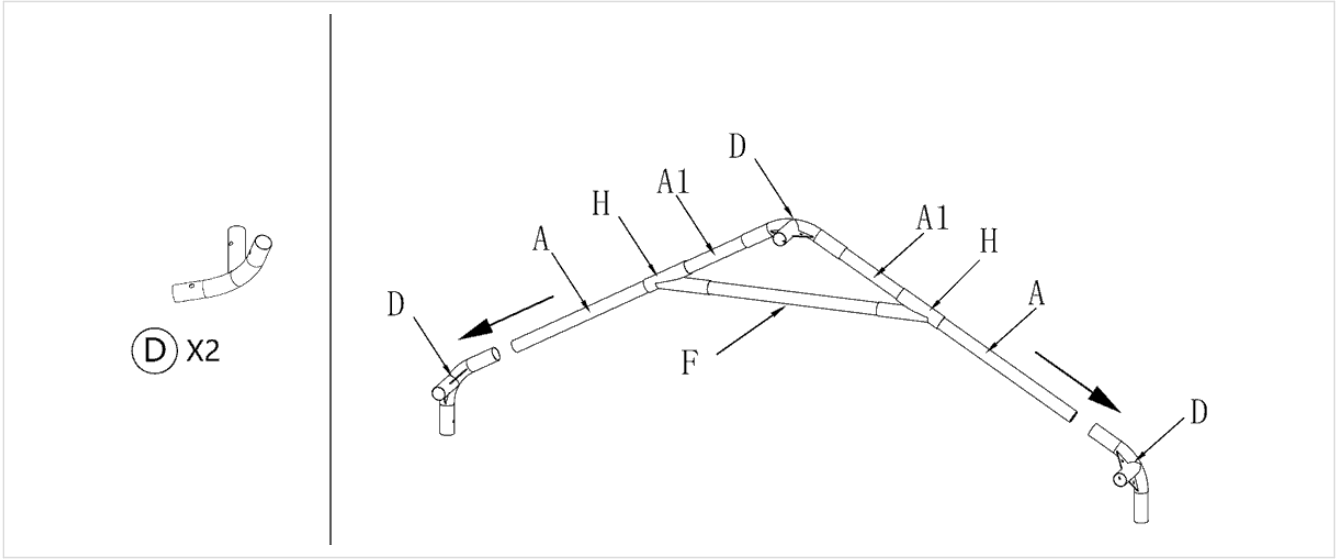

3 Samm 3 – Esimeste viilude ühendamine

Asetage otsaviil ja keskmine viil kõrvuti ning ühendage need kolme pikisuunalise toruga B – üks harjas ja kaks nurkades (räästastes).

Osad: B ×3, E ×3

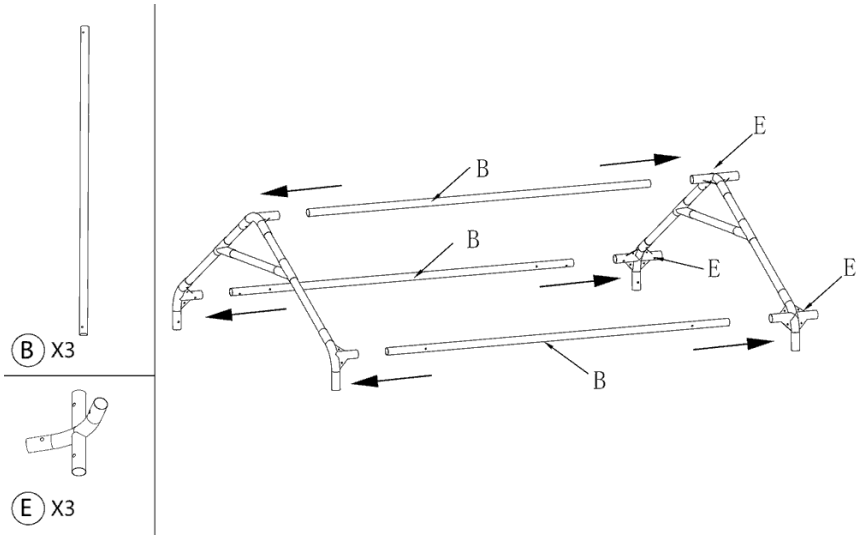

4 Samm 4 – Kogu katusekonstruktsioon

Ühendage samamoodi teine keskmine viil ja lõpuks teine otsaviil. Tekib kogu katusekonstruktsioon pikkusega 6 m ja laiusega 5 m, mis on veel maas.

Osad: B ×6

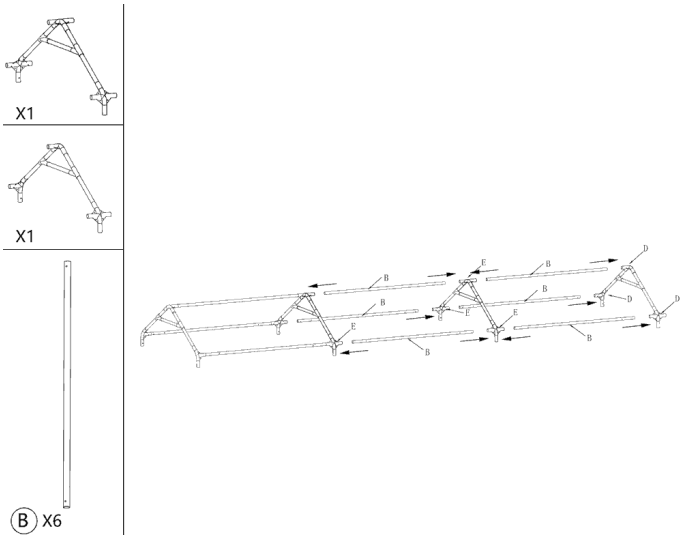

5 Samm 5 – Katuse tugevdused

Paigaldage katuseväljadele diagonaaltoed G vastavalt joonisele. Kinnitage tugede otsad ühendusplaatide M ja N ning poltidega O (M6×50). Pingutage poldid võtmega S.

Osad: G ×6, O ×16, M ×8, N ×8

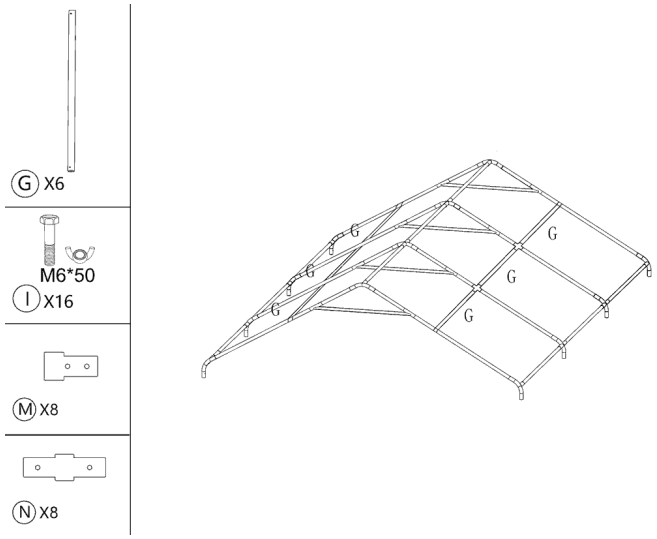

6 Samm 6 – Katusekate

Visake katusekate T üle maas lebava katusekonstruktsiooni nii, et katte otsad ja nurgad oleksid konstruktsiooni nurkadel. Kinnitage kate esialgu vaid lõdvalt – pingutate selle täielikult pärast telgi püstitamist.

Osad: T ×1

⚠ **Tähelepanu:** Veenduge selles sammus, et on **täiesti tuulevaikne**. Kattega katus ei ole veel ankurdatud ja jalgade paigaldamisel võib tuul selle alla puhuda ja seda tõsta – inimeste kinnihoidmisest ei pruugi piisata. Hoidke katust koos raamiga jalgade paigaldamise ajal pidevalt kontrolli all. **Kui puhub tuul**, püstitage kõigepealt kogu raam ilma katteta (sammud 7 ja 8), ankurdage see ja paigaldage katusekate alles seejärel. See on ebamugavam, kuid ohutu.

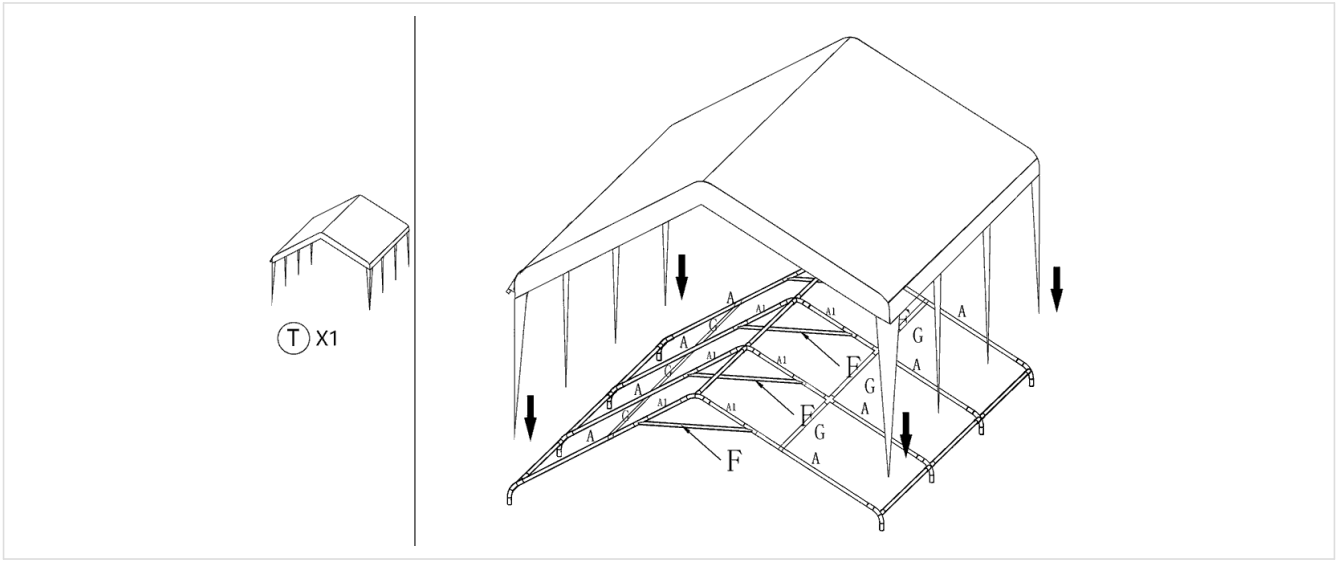

7 Samm 7 – Jalgade ettevalmistamine

Paigaldage iga jala C alumisse otsa jalaplaat K ja kinnitage see poldiga L. Valmistage ette kõik 8 jalga.

Osad: C ×8, K ×8, L ×8

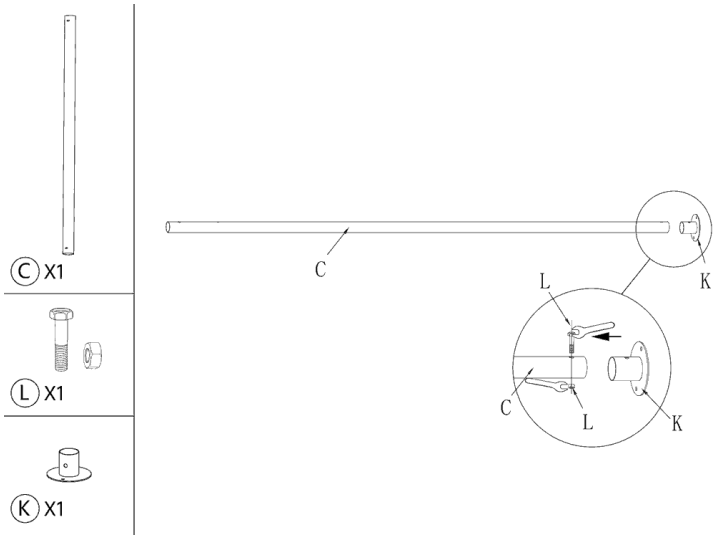

8 Samm 8 – Püstitamine ja ankurdamine

Tõstke katust ühelt pikiküljelt ja paigaldage jalad C liitmikesse D ja E, seejärel samamoodi teisel küljel. Tõstke ühtlaselt, ideaalis 4 inimesega. Paigaldage jalgadele liitmikud J ja lisage nurkadesse lühikesed toed I. **Ankurdage telk kohe pärast püstitamist** – lööge läbi jalaplaatide K avade maavaiad P (betoonil kasutage ankruid R).

Osad: C ×8, J ×8, I ×4, P (või R)

⚠ **Tähelepanu:** Kuni kõik jalad ei ole paigaldatud ja telk ankurdatud, hoidke katust pidevalt kontrolli all. Tuulega on oht, et tuul puhub katuse alla – vt samm 6.

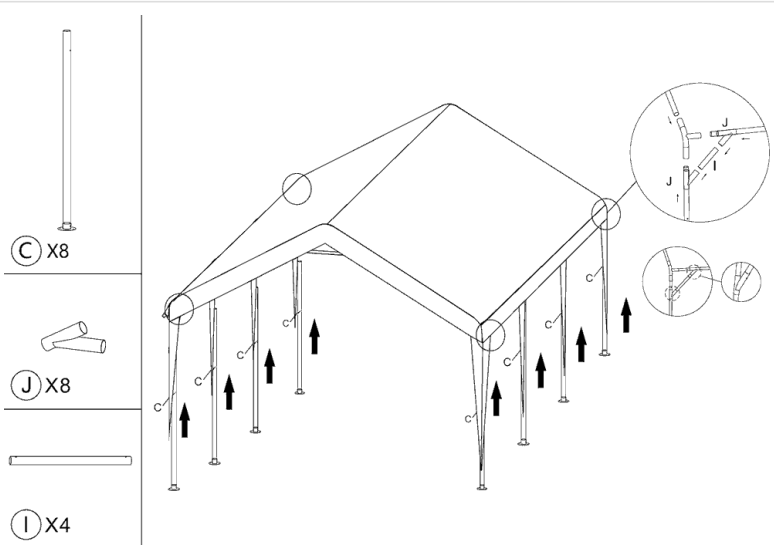

Osa B – teine telk

Püstitage teine telk samamoodi (sammud 1–8) vahetult esimese telgi taha, ühele joonele, nii et mõlema telgi jalad seisaksid ühenduse poolel tihedalt kõrvuti. Järgige järgmisi erinevusi:

- **Ühenduse poolel ärge paigaldage jalaplaate K** – mõlema telgi jalad seisavad ühenduse topeltjalaplaatides (samm C1). Need jalad ankurdate alles pärast ühendamist.
- **Ühenduse poolele ei riputata otsaseinu V** ega läve X/Y – pange need kõrvale, neid läheb vaja, kui kasutate telke eraldi. Otsaseinte ärajätmisel on kogu otsakülg koos katuse viiluga (sarikatega) avatud ja ülaosas ei ole ühtegi takistust – nii moodustavad mõlemad telgid ühe katkematu ruumi.
- Mõlemad telgid on ühesuguse kõrgusega – kontrollige, et katused oleksid ühel tasapinnal ja telgid seisaksid sirgelt üksteise järel.
- Ka teise telgi puhul kehtib sammu 6 hoiatus – tõstke kattega katust ainult tuulevaikse ilmaga.

Osa C – telkide ühendamine ühendusega

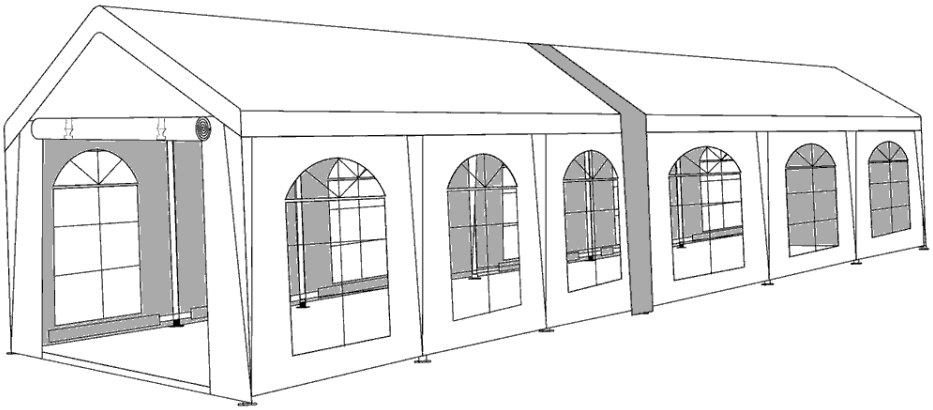

Kaks telki ühendatud 12 m pikkuseks

C1 Samm C1 – Topeltjalaplaadid

Tõstke ühenduse poolel mõlema telgi jalgu ja asetage need topeltjalaplaati A (ühendus). Jalad peavad plaadi avades kindlalt istuma. Toimige samamoodi telgi teisel küljel.

Osad: ühendus A ×2

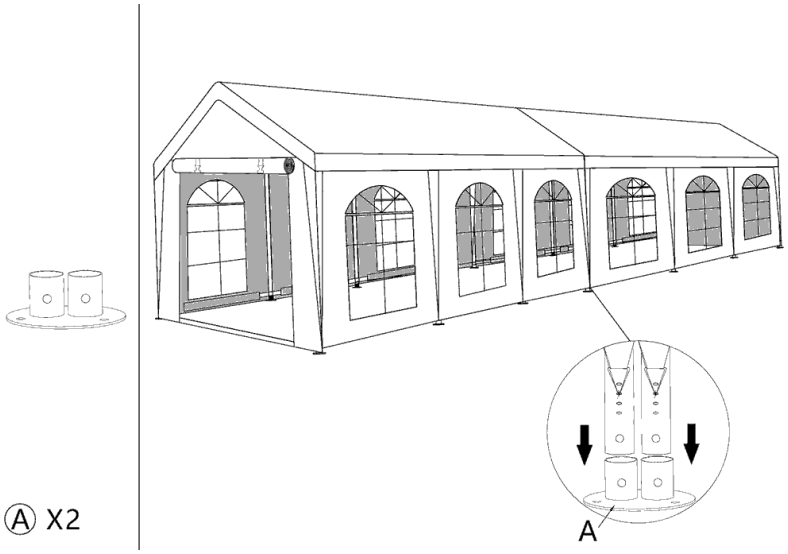

C2 Samm C2 – Ühendustorud

Asetage topeltjalaplaadis olevate jalgade alaossa ühendustoru B nii, et avad oleksid kohakuti. Lükake poldid C läbi toru B, jalaplaadi ja jala, keerake peale mutrid ja pingutage need kindlalt võtmetega E. Korrake telgi vastaskülje topeltjalaplaadi juures.

Osad: ühendus B ×2, C ×4, E ×2

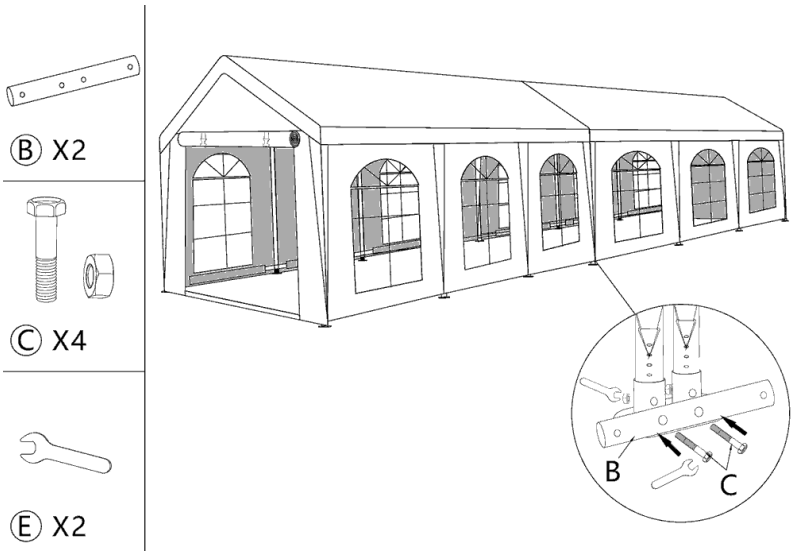

Pärast raamide ühendamist **ankurdage ühenduse topeltjalaplaadid** (maavaiad P või ankrud R).

C3 Samm C3 – Ühendusriba

Visake ühendusriba D ühenduskohas üle mõlema telgi katuse. Riba peab katma vahe kogu katuse pikkuses ja rippuma mõlemalt poolt alla välja.

Osad: ühendus D ×1

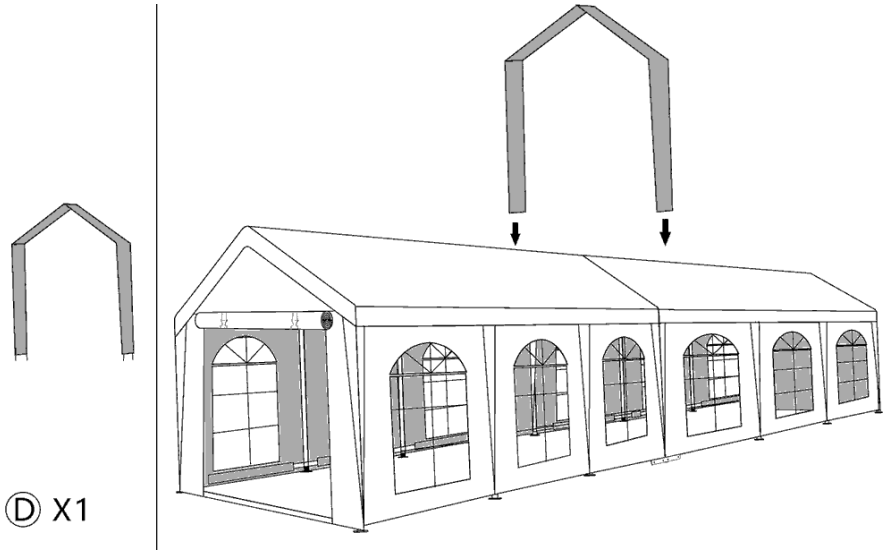

C4 Samm C4 – Riba pingutamine

Tõmmake riba alumise otsa köied läbi pingutusklambrite F. Haakige konksu G üks ots klambrisse, teine ots ühendustoru B avasse ja pingutage riba kindlalt allapoole. Tekib veekindel ühendus ilma tõmbuseta.

Osad: ühendus F ×4, G ×4

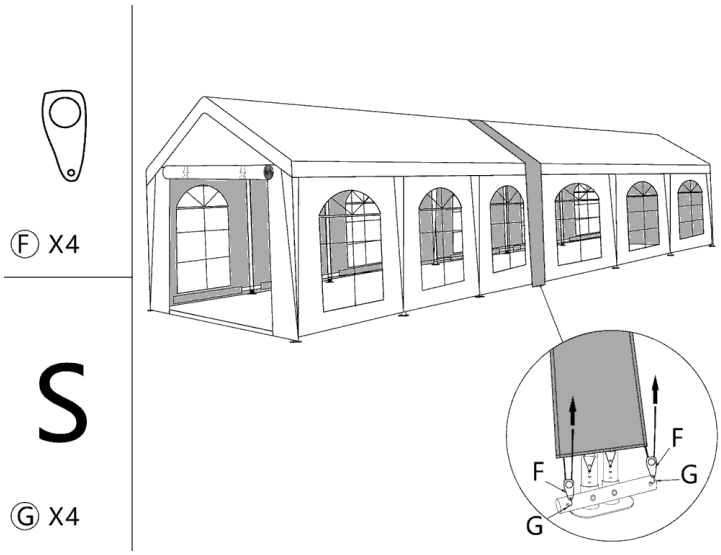

Osa D – mõlema telgi lõpetamine

Lõpetage mõlemal telgil sammud 9–11. Otsaseinad ja lävi paigaldage ainult välimistele otstele.

9 Samm 9 – Seinad

Riputage külgseinad U (6 tk) ja otsaseinad V (2 tk) raamile ning kinnitage kuulikuga kummipaeltega W – tõmmake pael läbi seina aasa, keerake ümber toru ja lukustage kuulikuga. Ühendage kõrvuti asuvad seinad tõmblukkudega.

Osad: U ×6, V ×2, W

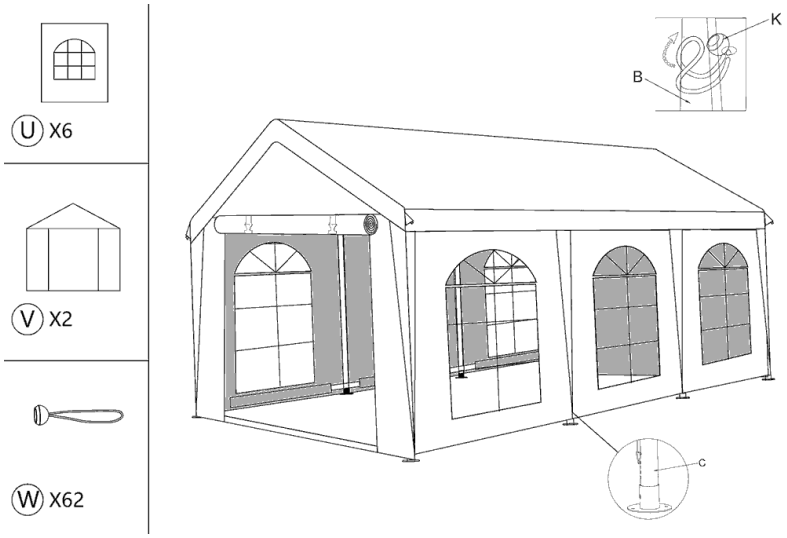

10 Samm 10 – Otsaseinte lävi

Ühendage otsakülgedel lävetorud järjekorras X + Y + X ja kinnitage need poltidega L jalgade alumiste otste külge. Lävi hoiab otsaseina alaserva sirgena.

Osad: X ×4, Y ×2, L ×4

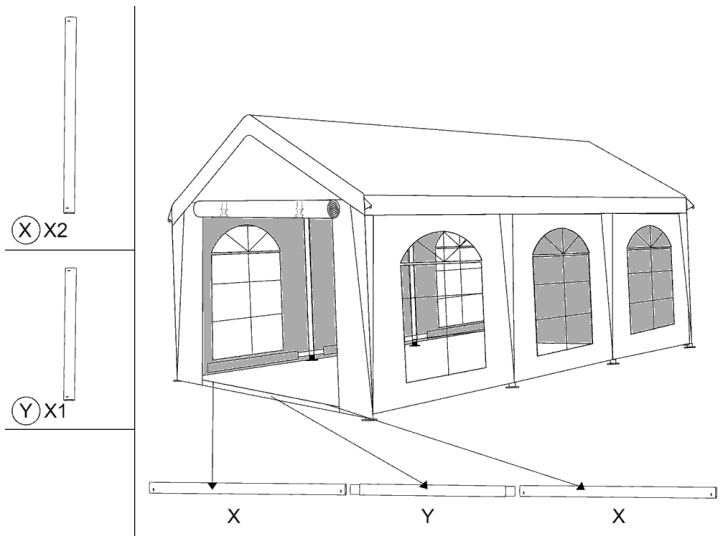

11 Samm 11 – Seinte toed, köied ja pingutamine

Paigaldage külgede nurkadesse ülejäänud diagonaaltoed G plaatide M, N ja poltidega O. Ankurdage katuse nurgad köite Q ja maavaiadega P. Lõpuks **pingutage katusekate täielikult** kummipaeltega W – ilma lohkude ja voltideta, et vesi saaks ära voolata – ning kontrollige kõiki ankurdusi.

Osad: G ×6, O ×16, M ×8, N ×8, Q ×4, P

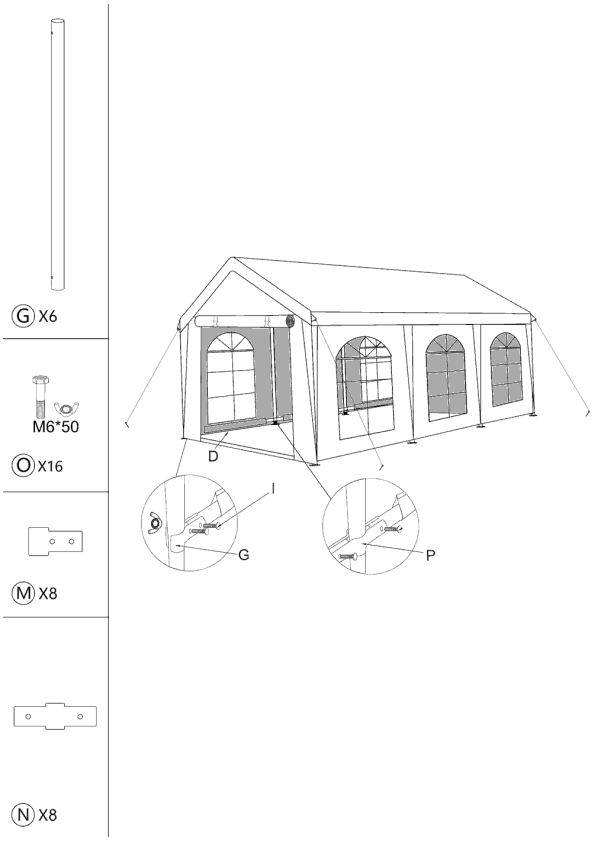

Telgi ankurdamine

- **Muru, pinnas:** lööge maavaiad P läbi iga jalaplaadi K avade (igal plaadil on 3 ava). Lööge vaiad täielikult sisse, telgist eemale kaldu.
- **Betoon, sillutis:** kinnitage jalaplaadid ankrutega R (tüübel + kruvi) puuritud avadesse. Kui puurimine ei ole võimalik, kasutage igal jalal raskust – liiva- või veekotte või terasraskusi BRIMO lisatarvikute hulgast.
- **Nurgaköied:** siduge 4 köit Q katuse nurkade külge, viige need diagonaali suunas kaldu väljapoole ja ankurdage maavaiadega P. Pingutage köied ühtlaselt.
- Enne vaiade sisselöömist või puurimist veenduge, et pinna all ei oleks kaableid ega torusid. Märgistage vaiad ja köied – komistamisoht.



Jalaplaat avadega vaiade või ankrute jaoks

12 m telgi puhul ankurdage **mõlema telgi kõik jalaplaadid**, sh ühenduse topeltjalaplaadid, ja 4 nurgaköit välisnurkades.

Telgi pikendamine – 12, 18, 24 m…

Järgmise sama laiusega telgi ja järgmise ühendusega saate telki pikendada veel 6 m võrra – 18 m, 24 m jne. Püstitage uus telk viimase telgi taha ja ühendage see samamoodi nagu osas C.

Otsaseina V saab täielikult eemaldada – avaneb kogu otsakülg koos katuse viiluga (sarikatega) ja ülaosas ei ole ühtegi takistust. Tänu sellele moodustavad ühendatud telgid ühe katkematu ruumi.

Pikkus	Telgid 5 × 6 m	Ühendused	Istekohad (u)
5 × 6 m	1	0	30 inimest
5 × 12 m	2	1	60 inimest
5 × 18 m	3	2	90 inimest
5 × 24 m	4	3	120 inimest
5 × 30 m	5	4	150 inimest

Eraldi kasutamine: pärast ühenduse lahtivõtmist (sammud C4 → C1) piisab, kui paigaldate jalgadele jalaplaadid K, riputate üles otsaseinad V ja läve – ning teil on kaks eraldi telki.

Lahtivõtmine ja hoiustamine

- Võtke telk lahti vastupidises järjekorras: köied ja vaiad, seinte toed, lävi, seinad, seejärel laske katus alla (ühtlaselt, 4 inimesega), eemaldage jalad, kate ja võtke katusekonstruktsioon lahti.
- Voltige katted kokku ainult kuivana ja puhtana. Kui peate märjad katted pakkima, pakkige need 24 tunni jooksul lahti ja kuivatage – vastasel juhul tekib hallituse oht.
- Ärge painutage PVC-aknaid teravalt, eriti külmaga – need võivad praguneda. Rullige seinad pigem kokku.
- Hoidke väikesed osad (poldid, plaadid, kummipaelad, vaiad) koos kotis, et need ei kaoks.
- Hoiustage kuivas kohas, närilistest ja otsesest päikesevalgusest eemal.

Hooldus

- Puhastage PVC-katteid vee, pehme harja ja õrna pesuvahendiga. Ärge kasutage lahusteid, vedeldeid ega survepesurit.
- Enne iga kasutamist kontrollige torusid, liitmikke ja polte. Vahetage kahjustatud osad välja – BRIMO varuosad on saadaval 10 aastat.
- Küsimuste korral võtke meiega ühendust aadressil www.brimo.eu.

⚠ Ohutusjuhised

- **Telk ei ole mõeldud püsivaks varjualuseks.** See on teisaldatav ürituste telk – ärge jätke seda pikaks ajaks, aastaringselt ega järelevalveta püsti, kuigi tänu terasraamile ja PVC-katetele on selle kasutusiga kokkupandavatest telkidest mitu korda pikem.
- **Tuul ja torm:** tugeva või puhangulise tuule ning tormihoiatuse korral võtke maha seinad ja katted või vajaduse korral kogu telk. Telk ei ole mõeldud tugevaks puhanguliseks tuuleks.
- **Lumi:** katus ei ole mõeldud lumekoormusele. Eemaldage lumi viivitamata või võtke telk maha.
- **Vesi katusel:** ärge kunagi laske veel katusele koguneda. Eemaldage kogunenud vesi kohe altpoolt pehme esemega.
- **Katte pingutamine:** pingutage katusekate alati täielikult kummipaeltega W, ilma lohkude ja voltideta, et vesi saaks ära voolata. Kontrollige pingutust kasutamise ajal regulaarselt.
- **Ankurdamine:** ankurdage telk alati – iga jalaplaat ja 4 nurgaköit. Ankurdamata telk võib ümber minna või minema lennata.
- **Järelevalve:** ärge jätke telki järelevalveta, eriti öösel ja ebasoodsa ilmaprognoosi korral.
- **Tuli ja kuumus:** ärge kasutage telgis ega selle läheduses lahtist tuld, grille, gaasiküttеseadmeid ega muid soojusallikaid.
- **Elektriliinid:** ärge püstitage telki elektriliinide alla ega nende lähedusse.
- **Ilm paigaldamise ajal:** paigaldage telk soodsa ilmaga, ideaalis tuulevaikse ilmaga. Kattega katuse tõstmisel (sammud 6–8) on telk ankurdamata ja tuul võib selle alla puhuda – inimeste kinnihoidmisest ei pruugi piisata. Kui puhub tuul, püstitage ja ankurdage kõigepealt kogu raam ning paigaldage katusekate alles seejärel.
- **Paigaldus:** paigaldage 2–4 inimesega, töökinnastes. Katuse tõstmisel jälgige ühtlast tõstmist ja hoidke sõrmed liitmikest eemal.
- Ärge riputage raamile raskeid esemeid, ärge ronige konstruktsioonile ega kasutage kahjustatud osi. Kasutage ainult originaalseid BRIMO osi.
- Lapsed ei tohi paigaldamise ja lahtivõtmise ajal telgi läheduses viibida.
- **Ühendatud telgid:** ankurdage iga telk eraldi kogu perimeetri ulatuses – ühendus ei asenda ankurdamist. Ärge laske veel ega lumel koguneda ka ühendusribale.

Garantii ei kata kahjustusi, mille on põhjustanud tuul, lumi, kogunenud vesi, ebapiisav ankurdamine või käesoleva juhendi eiramine.